Půdorys

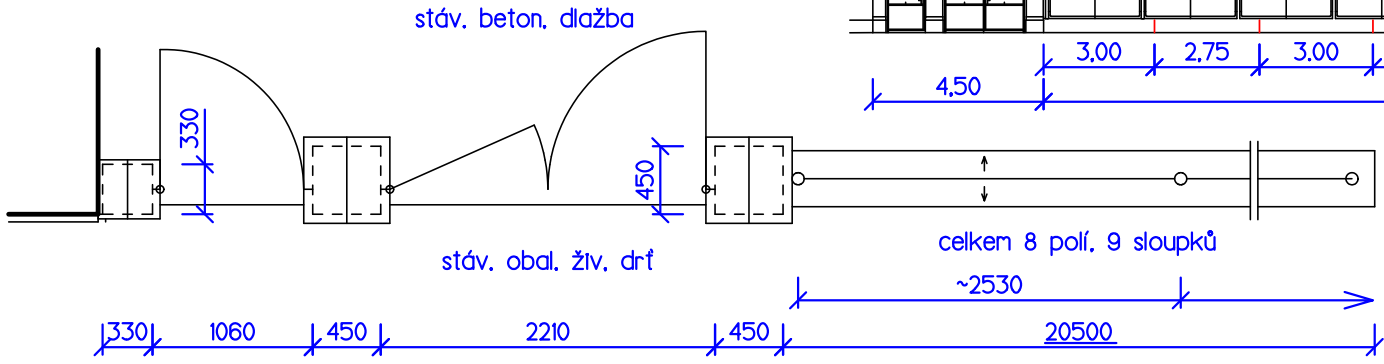

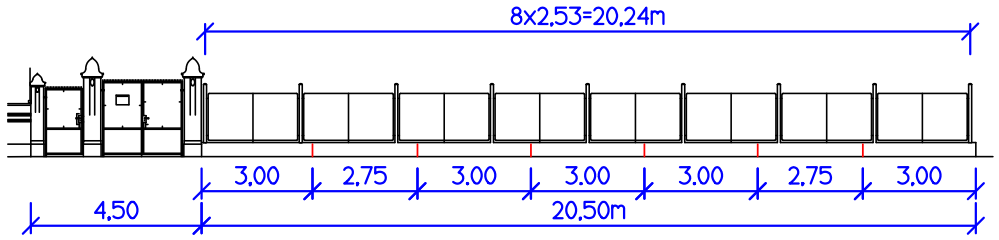

Pohled

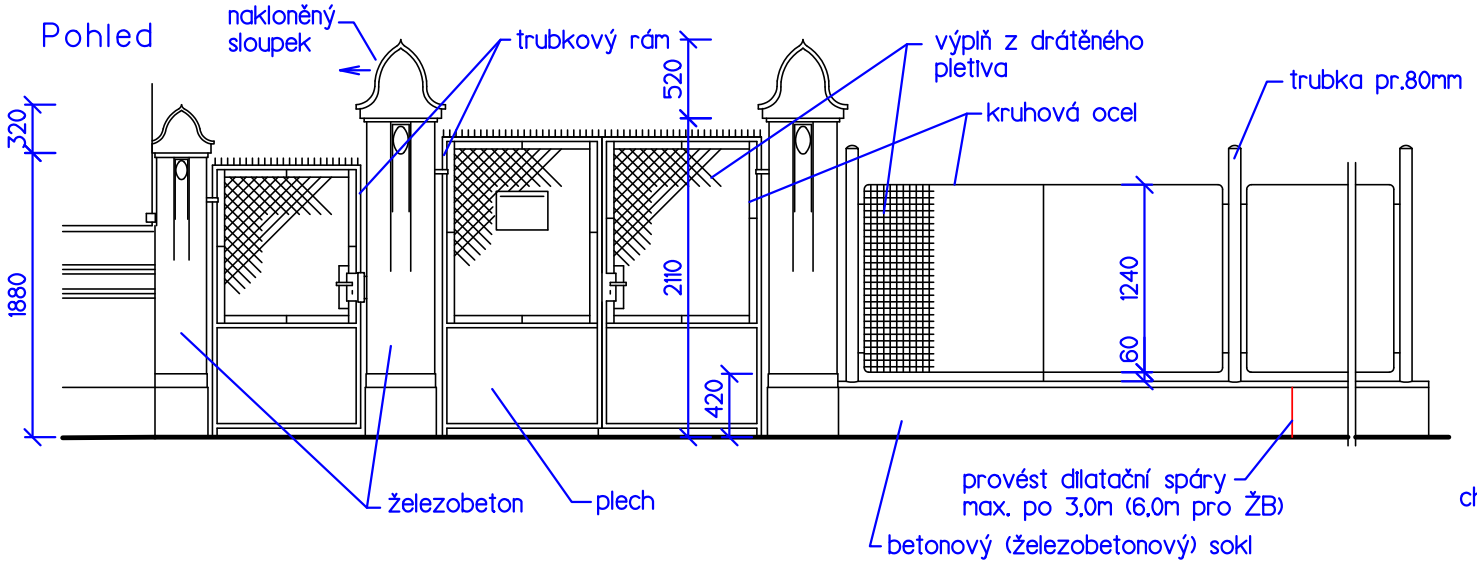

Příčný řez

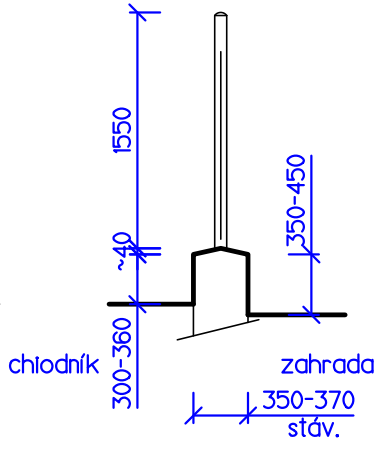

Poznámka:

- betonové povrchy budou opatřeny nátěrem šedé barvy v odstínu betonu - viz tech. zpráva
- kovové části budou optřeny nátěrem matným kovářským šedočerným, obdobným jako zábradlí a mříže na objektu mateřské školy
- úpravy kostrukcí - viz technická zpráva

Vypracoval		Stavebník	Ing.HEREL "projekční práce" Tyršova 27 793 95 Město Albrechtice IČO 12673641
Ing.Herel		Město Krnov	
		Hlavní nám. 1	
Stavební úřad: Krnov		794 01 Krnov	
Stavba: Oprava fasády Mateřská škola Krnov, Svatováclavská Svatováclavská 171/13, Krnov			Formát: 1xA4
			Datum: 11/2014
			Zak. číslo:
			Účel: .
Oddíl: Výkresová část			Díl: .
Obsah: Výkres oplocení			M 1 : 50 Č.v.: 3