řez výkladcem

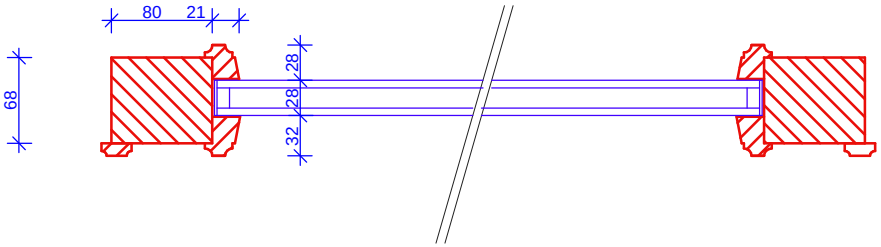

řez vstupní konstrukcí

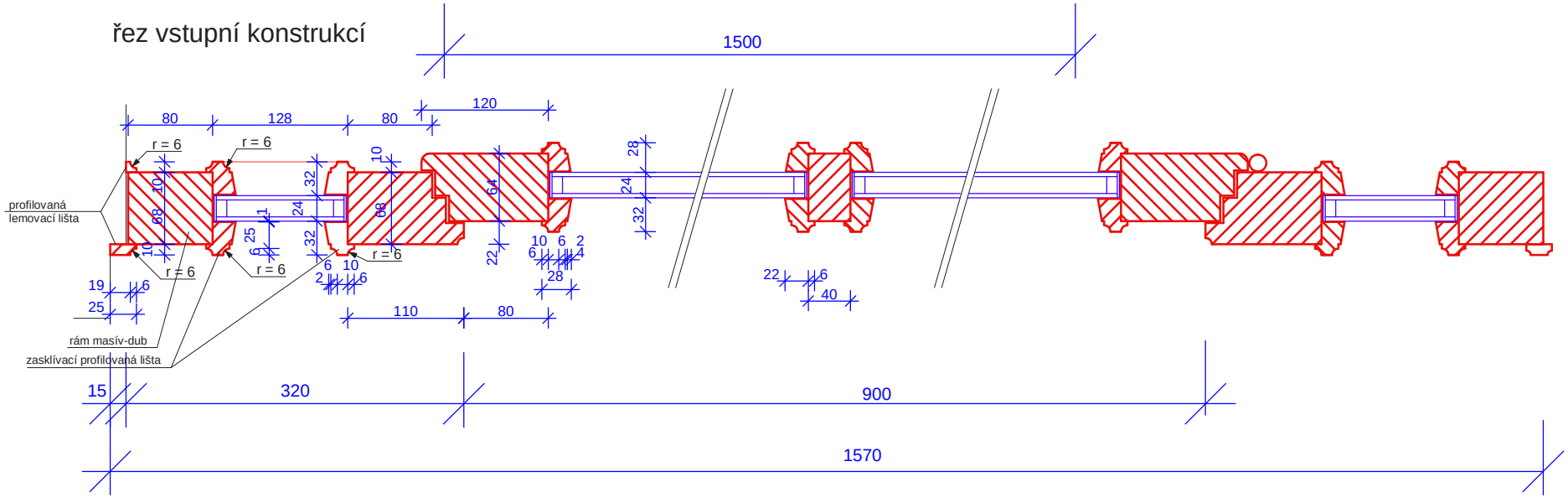

- dřevěné rámy nových konstrukcí výkladců a vstupu budou řádně kotveny do upravených nových otvorů

PROJEKTANT	Ing. Jana Fišarová	Ing. Jana Fišarová Albrechtická 194 794 01 Krnov IČO : 451 743 77
INVESTOR	Město Krnov, Hlavní náměstí 1, 794 01 Krnov, IČ 00296139	
NÁZEV: Prodejny Zámecké nám.15/3 a 16/5, Krnov - oprava výkladců a dveří		DATUM: 10/2015
		MĚŘÍTKO: 1: 6
OBSAH: Návrh profilování prvků		ČÍSLO VÝKRESU: **08**