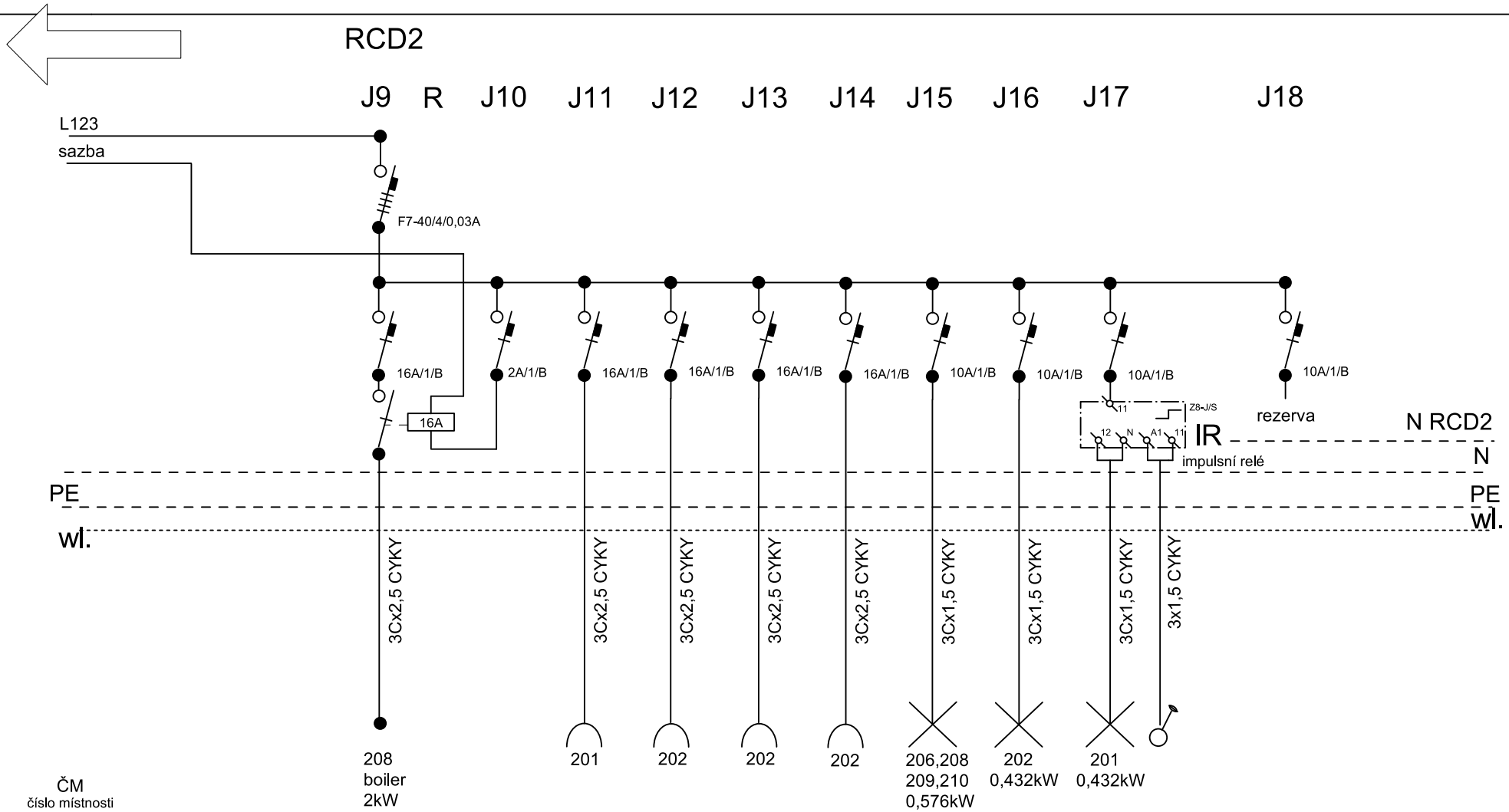

NAPÁJENÍ: 3x240V/400V+PE+N, AC 50Hz

OCHRANA:automatické odpojení od zdroje TN-C-S, TN-S

Zdeněk Frýdl, 793 93 Brantice 339		IČO : 18101411	FREL ELEKTRO ZDENĚK FRÝDL projekt - provedení - revize - obchod
Zodp.projektant:	Vypracoval:	Kreslil:	
Investor: Město Krnov, Hlavní náměstí 96/1, 794 01 Krnov			Č.zakázky:
Název akce: Rekonstrukce elektroinstalace ZŠ Hlubčická 11, 794 01 Krnov			Datum: 12/2013
			Měřítko:
			Formát: A4
Výkres: ELEKTROINSTALACE - R2 obvodové schéma			Č.výkr.: E3-03