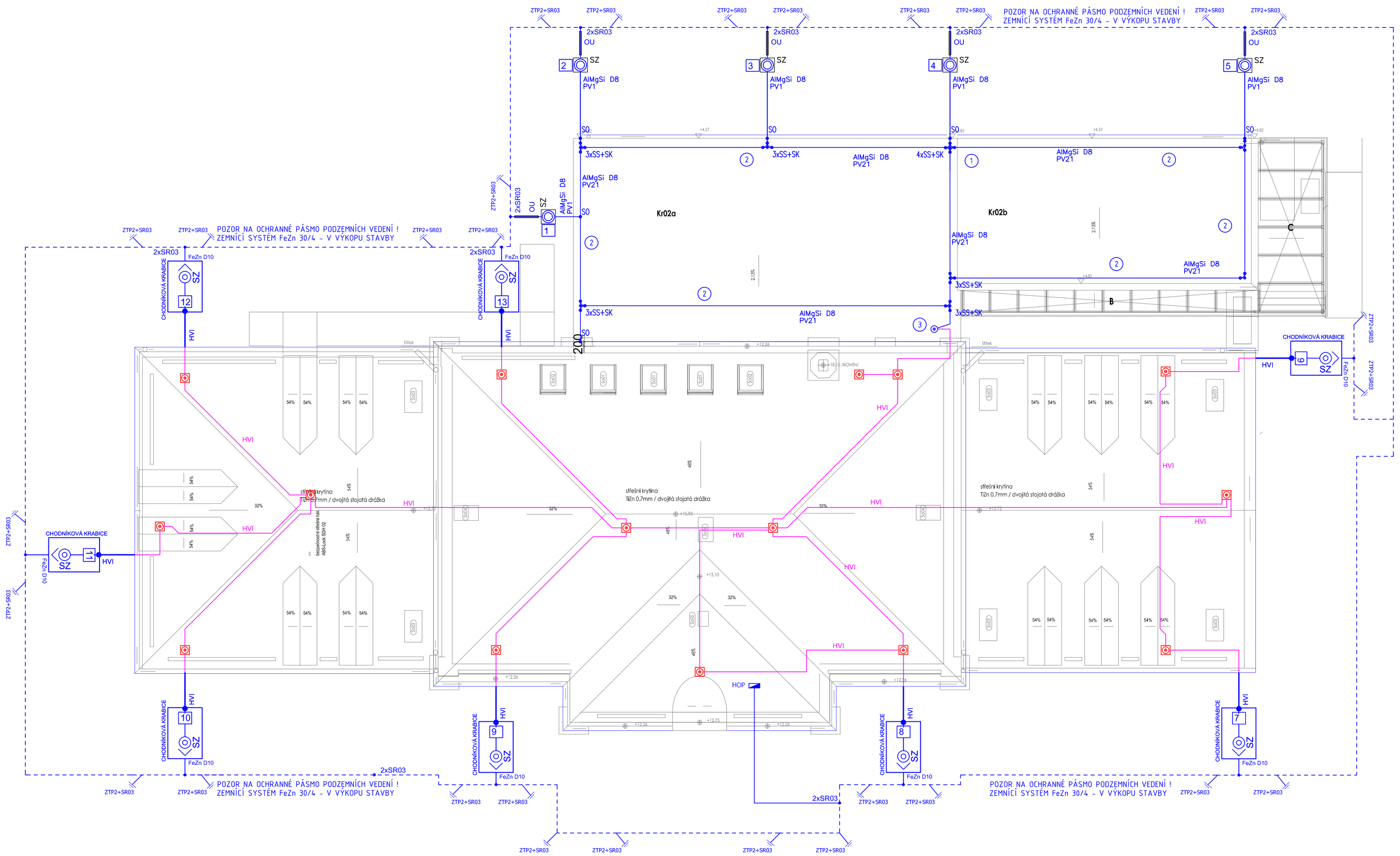

POZOR NA OCHRANNÉ PÁSMO PODZEMNÍCH VEDENÍ !
ZEMNÍCÍ SYSTÉM FeZn 30/4 - V VÝKOPU STAVBY

LEGENDA ZAŘÍZE

PV21c	PODPĚRA NA PLOCHÉ STŘECHY (PLAST -BETON)
PV 17	PODPĚRA VEDENÍ S VRUTEM DO HMOŽDINKY (NEREZ)
PV32	PODPĚRA VEDENÍ NA KONSTRUKCE (OPLOCENÍ)
S0	SVORKA PRO OKAPOVÉ ŽLABY
PPS	PODPĚRA VEDENÍ NA OKAPOVÉ SVODY
SZ	SVORKA ZKUŠEBNÍ
SP1	SVORKA PŘIPOJOVACÍ
SS	SVORKA SPOJOVACÍ
SU	SVORKA UNIVERZÁLNÍ
SJ1	SVORKA K JÍMACÍ TYČI
SR2a	SVORKA PRO ZEMNÍCÍ PÁSEK
SR3b	SVORKA PRO SPOJENÍ ZEMNÍCÍ
PJ 0,5m	POMOCNÝ JÍMAČ
PJ 2,0m	POMOCNÝ JÍMAČ
	SVORKA ZKUŠEBNÍ
	TVAROVANÝ JÍMAČ VYTVOŘENÝ Z JÍMACÍHO VEDENÍ
	VODIVÉ SPOJENÍ - SVORKA
	ZÁKLADOVÁ ZEMNÍCÍ SOUSTAVA FeZn 30/4
	ZEMNÍCÍ PŘÍVOD OD ZKUŠEBNÍ SVORKY Z FeZn 10mm
	JÍMACÍ A SVODOVÉ VEDENÍ Z FeZn 8mm
HOP	HOP - HLAVNÍ OCHRANNÁ PŘÍPOJNICE OBJEKTU
	UZEMNĚNÍ
H.P.CYA16ZŽ	HLAVNÍ OCHRANNÉ POSPOJOVÁNÍ
CUI	Vodič CUI /3,5m/ dodávka včetně příslušenství (instalační sada)
	JÍMAČ 2m - HVI

ZÁKLADOVÁ ZEMNÍCÍ SOUSTAVA BUDE SPOLEČNÁ PRO UZEMNĚNÍ EL. ZAŘÍZENÍ A HROMOSVODU, MUSÍ ODPOVÍDAT ČSN 332000-4-41ed.2, 332000-5-54 ed.3 A ČSN EN 61305-1-až 5
ZEMNÍ PŘECHODOVÝ ODPOR TÉTO SOUSTAVY MUSÍ BÝT MENŠÍ NEŽ 2 OHMY.
PROVEDENÍ HROMOSVODU MUSÍ ODPOVÍDAT ČSN EN 61305-1až 5
VZT MUSÍ BÝT UZEMNĚN NA HL.OCHR.PŘÍPOJNICI OBJEKTU HOP.
ROVNĚŽ TAK KOVOVÉ NOSNÉ KONSTRUKCE A KOVOVÉ POTRUBNÍ ROZVODY PŘÍPOJNICE HOP BUDE UMÍSTĚNA V 1.NP OBJEKTU.

Třída LPS: III
Jímací systém: mřížová jímací soustava
Střešní podpěry 1m od sebe.
Ochranný úhel: 60st
Poloměr valící koule: 45m
Svody: max.15m od sebe
Zemnící systém: okružní pásek FeZn120mm2
Zemní odpor svodů menší než 2 ohmy
HROMOSVODY PROVÉST DLE ČSN ČSN EN 62305

Sada pro utěsnění průchodu jímačů a trubek šikmou střechou kat.č. 105 245

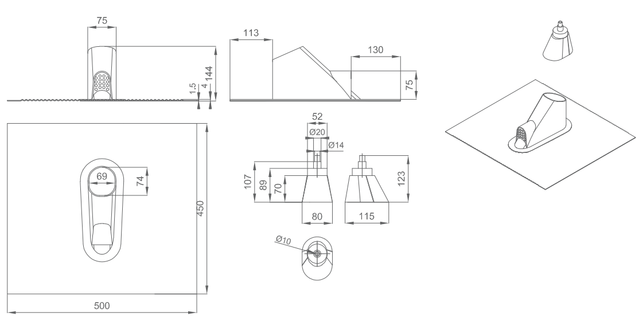

Držák podpůrné trubky Ø 40 - 50 mm do plochy šikmé střechy kat.č. 105 240

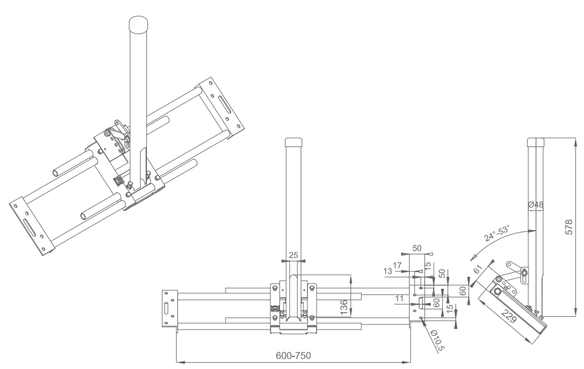

Jímací stožár DEHNcon-H s vodičem HVI®light I SET kat.č. 819 255

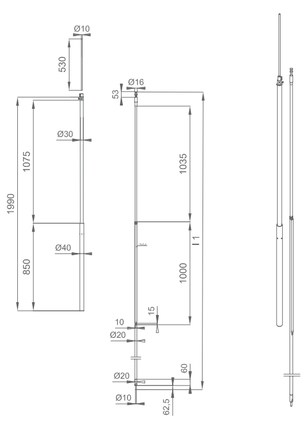

LEGENDA:

POZNÁMKA:
- SVÁRY NA POVRCHU NATŘÍT GUMOASFALTEM
- SVÁRY V ZEMI NATŘENY ASFALTOVÝM LAKEM, OBALY JUTOU A ZALITÝ ASFALTEM
- PŘECHODY VODIVÝCH SPOJŮ U ZEMĚ IZOLOVAT VE SMYSLU ČSN 33 2000-5-54. ed.2.
- SVODY OZNAČIT POŘADOVÝM ČÍSLEM A SYMBOLEM NAPOJENÍ
- VODIVÉ PŘEDMĚTY POSPOJOVAT A ZEMNIT
- V MÍSTNOSTI S KOTLEM POSPOJOVÁNÍ PROVEDENO VODIČEM CY 6mm2 VE ŽLABECH
- HODNOTA OBVODOVÉHO UZEMNĚNÍ:

VE SMYSLU ČSN EN 62305-3 U STAVEB, KDE SE VYSKYTUJÍ VÝBUŠNÉ SMĚSI-V NAŠEM PŘÍPADĚ ZEMNÍ PLYN
MĚL BY BÝT ZEMNÍ ODPOR CO MOŽNÁ NEJMENŠÍ, AVŠAK NE VĚTŠÍ NEŽ 10ohm.
TN-S (ČSN 33 2000-3) : max5ohm, POKD JE V RH PROUDOVÝ CHRÁNIČ max. 10ohm.

POZOR !!!
PO KONEČNÉ MONTÁŽI NA MÍSTĚ , PROVÉST DOTAŽENÍ VŠECH PRŮCHODEK !!!

ZAŘAZENÍ OBJEKTU
HROMOSVODOVÁ OCHRANY LPS III, VČETNĚ SPD TYPU 1(100kA)
KOORDINOVANÁ OCHRANA SPD TYPU 2 A 3 VE TŘÍDĚ LPS III.

L.S.

projekční a inženýrská kancelář Ing. karel grygera. lesní 69/4 747 06 opava-podvihov ☎ +420 775 230 155, 553 794 832 projekce.grygera @ seznam.cz	stavba **Rekonstrukce budovy ZUŠ náměstí Míru**	vedoucí projektant: Ing. Karel Grygera	
		zodpovědný projektant: Ing. Petr Daněk	
stavebník: město Krnov, Hlavní náměstí 1. 794 01 Krnov	D.1.4-EL (Silnoproudá elektrotechnika)	vypracoval: Ing. Petr Daněk	
zastoupený Ing. Tomášem Hradilem. starostou města	SO 01 Stavební úpravy budovy ZUŠ	zak. č.: 151.14	datum: 11/2020
místo stavby: k.ú. Opavské Předměstí, parc.č. 341, 344/1	výkres HROMOSVOD - elektroinstalace	měřítko: 1:100	formát: A.
kraj: Moravskoslezský		stupeň: **DPS-ZDS**	číslo výkresu: D1.4.EL-06